СОЛЕНОИДНЫЕ КЛАПАНЫ ДЛЯ ПРИРОДНОГО ГАЗА

Технические характеристики

По вопросам продаж и поддержки обращайтесь:

Архангельск +7 (8182) 45-71-35
Астана +7 (7172) 69-68-15
Астрахань +7 (8512) 99-46-80
Барнаул +7 (3852) 37-96-76
Белгород +7 (4722) 20-58-80
Брянск +7 (4832) 32-17-25
Владивосток +7 (4232) 49-26-85
Владимир +7 (4922) 49-51-33
Волгоград +7 (8442) 45-94-42
Воронеж +7 (4732) 12-26-70
Екатеринбург +7 (343) 302-14-75
Иваново +7 (4932) 70-02-95
Ижевск +7 (3412) 20-90-75
Иркутск +7 (3952) 56-24-09
Йошкар-Ола +7 (8362) 38-66-61
Казань +7 (843) 207-19-05
Калининград +7 (4012) 72-21-36
Калуга +7 (4842) 33-35-03
Кемерово +7 (3842) 21-56-70
Киров +7 (8332) 20-58-70
Краснодар +7 (861) 238-86-59
Красноярск +7 (391) 989-82-67
Курск +7 (4712) 23-80-45
Липецк +7 (4742) 20-01-75
Магнитогорск +7 (3519) 51-02-81
Москва +7 (499) 404-24-72
Мурманск +7 (8152) 65-52-70
Наб.Челны +7 (8552) 91-01-32
Ниж.Новгород +7 (831) 200-34-65
Нижневартовск +7 (3466) 48-22-23
Нижнекамск +7 (8555) 24-47-85
Новороссийск +7 (8617) 30-82-64
Новосибирск +7 (383) 235-95-48
Омск +7 (381) 299-16-70
Орел +7 (4862) 22-23-86
Оренбург +7 (3532) 48-64-35
Пенза +7 (8412) 23-52-98
Первоуральск +7 (3439) 26-01-18
Пермь +7 (342) 233-81-65
Ростов-на-Дону +7 (863) 309-14-65
Рязань +7 (4912) 77-61-95
Самара +7 (846) 219-28-25
Санкт-Петербург +7 (812) 660-57-09
Саранск +7 (8342) 22-95-16
Саратов +7 (845) 239-86-35
Смоленск +7 (4812) 51-55-32
Сочи +7 (862) 279-22-65
Ставрополь +7 (8652) 57-76-63
Сургут +7 (3462) 77-96-35
Сызрань +7 (8464) 33-50-64
Сыктывкар +7 (8212) 28-83-02
Тверь +7 (4822) 39-50-56
Томск +7 (3822) 48-95-05
Тула +7 (4872) 44-05-30
Тюмень +7 (3452) 56-94-75
Ульяновск +7 (8422) 42-51-95
Уфа +7 (347) 258-82-65
Хабаровск +7 (421) 292-95-69
Чебоксары +7 (8352) 28-50-89
Челябинск +7 (351) 277-89-65
Череповец +7 (8202) 49-07-18
Ярославль +7 (4852) 67-02-35

сайт: tork.pro-solution.ru | эл. почта: trk@pro-solution.ru
телефон: 8 800 511 88 70

СОЛЕНОИДНЫЕ КЛАПАНЫ ДЛЯ ПРИРОДНОГО ГАЗА

ОБЗОР

Функция	Тип	Принцип работы	Материал корпуса*	Уплотнение*	Δ $P_{макс.}$, (бар)	Температура, (°C)		∅ трубопровода, DN	Серия	Страница
						мин.	макс.			
НЗ	2/2	прямого действия	латунь	NBR	16	–10	+80	1/8, 1/4	T-DPV 100...101	126
НЗ	2/2	прямого действия	латунь	NBR	9	–10	+80	1/8, 1/4	T-GG 100...101	127
НЗ	2/2	прямого действия	латунь/ алюминий	NBR	1	–10	+80	1/8, 1/4	T-GVD 100...101	128
НЗ	2/2	прямого действия	латунь	VITON	100	–10	+160	1/8, 1/4	T-GGH 100...101	129
НЗ	2/2	прямого действия	латунь	NBR	10	–10	+80	3/8, 1/2	T-DPV 102...103	130
НЗ	2/2	прямого действия	латунь/ алюминий	NBR	1	–10	+80	3/8, 1/2	T-GVD 102...103	131
НЗ	2/2	прямого действия	алюминий	NBR	0,5	–10	+80	3/8 ...1	T-GVR 802...805	132
НЗ	2/2	непрямого действия	латунь	NBR	16	–10	+80	3/8 ...1	T-GG 102...105	133
НЗ	2/2	непрямого действия	латунь	NBR	40	–10	+80	3/8 ...1	T-GGH 102...105	134
НЗ	2/2	непрямого действия	алюминий	NBR	0,5	–10	+80	3/8 ...2	T-GVC 802...808	135
НО	2/2	непрямого действия	алюминий	NBR	0,5	–10	+80	3/8 ...2	T-GV 802...808	136
НО	2/2	непрямого действия	алюминий	NBR	1	–10	+80	65...100	T-GVF 809...812	137
Фильтр для природного газа			алюминий	NBR	4	–10	+80	1/2 ...2	T-GFT 803...808	138
Детектор природного газа									T-GA 101	139

* По запросу возможны различные варианты исполнения, материалы уплотнений и корпуса клапанов. См. описание серии или обращайтесь к инженерам Компании АДЛ.

СОЛЕНОИДНЫЕ КЛАПАНЫ ДЛЯ ПРИРОДНОГО ГАЗА

БЫСТРЫЙ ВЫБОР

Трубные присоединения • – резьба ○ – фланцы												Рабочие среды	Перепад рабочего давления, (бар)		Диапазон температур, (°C)		Материал корпуса		Материал уплотнений					Серия	Страница
1/8	1/4	3/8	1/2	3/4	1	1 1/4	1 1/2	2	2 1/2 – DN 65	3 – DN 80	4 – DN 100	природный газ	мин.	макс.	мин.	макс.	латунь	алюминий	NBR - нитрил-бутадиеновая резина	VITON - фторэластомер	PTFE - политетрафторэтилен	тип	принцип: • прямого действия, ○ непрямого действия		
НОРМАЛЬНО ЗАКРЫТЫЕ (НЗ)																									
•	•											•	0	16	–10	+80	•		•			2/2	•	T-DPV 100...101	126
•	•											•	0	9	–10	+80	•		•			2/2	•	T-GG 100...101	127
•	•											•	0	1	–10	+80	•	•	•			2/2	•	T-GVD 100...101	128
•	•											•	0	100	–10	+160	•			•		2/2	•	T-GGH 100...101	129
		•	•									•	0	10	–10	+80	•		•			2/2	•	T-DPV 102...103	130
		•	•									•	0	1	–10	+80	•	•	•			2/2	•	T-GVD 102...103	131
		•	•	•	•							•	0	0,5	–10	+80		•	•			2/2	•	T-GVD 102...103	132
		•	•	•	•							•	1	16	–10	+80	•		•			2/2	○	T-GG 102...105	133
		•	•	•	•							•	0,5	40	–10	+80	•		•			2/2	○	T-GGH 102...105	134
		•	•	•	•	•	•	•				•	0	0,5	–10	+80		•	•			2/2	○	T-GVC 802...808	135
НОРМАЛЬНО ОТКРЫТЫЕ (НО)																									
		•	•	•	•	•	•	•				•	0	0,5	–10	+80		•	•			2/2	○	T-GV 802...808	136
									○	○	○	•	0	1	–10	+80		•	•			2/2	○	T-GVF 809...812	128

СОЛЕНОИДНЫЕ КЛАПАНЫ НА ПРИРОДНЫЙ ГАЗ ДЛЯ СИСТЕМ БЕЗОПАСНОСТИ
2/2 ходовые, прямого действия
G 1/8", G 1/4"

СЕРИЯ T-DPV 100...101

Нормально закрытые

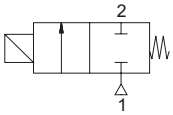

T-DPV (НЗ)

ОСОБЕННОСТИ
- T-DPV - 2/2 ходовые нормально закрытые соленоидные клапаны прямого действия
- Малые размеры клапанов
- Предназначены для управления природным газом, сжиженным газом, метаном, пропаном, бутаном, бытовым газом, воздухом и другими нейтральными газами, совместимыми с материалом уплотнений
- Температура рабочей среды: от -10 °C до +80 °C
- Два монтажных отверстия в корпусе клапана - по запросу
- Клапаны не требуют наличия минимального перепада давления
- Компактность и малый вес обеспечивают простоту и легкость установки
- Надежность, высокое качество исполнения, продолжительный срок службы, коррозионная стойкость
- Широкий диапазон пропускных способностей и проходных сечений
- Клапаны имеют всю необходимую разрешительную документацию
- Взаимозаменяемость катушек переменного и постоянного тока
- Соленоидные клапаны должны использоваться на фильтрованных средах
- Соленоидные клапаны могут быть установлены в любом положении, но для оптимальной работы следует устанавливать клапан вертикально, соленоид вверху
- Стандарт трубного присоединения G (BSP) (ISO 228-1), другие трубные присоединения - по запросу (NPT (ANSI 1.20.3))

ЭЛЕКТРИЧЕСКИЕ ХАРАКТЕРИСТИКИ

Продолжительность работы:	ED 100%
Класс изоляции катушки:	H (180 °C)
Пропитка катушки:	Стекловолокно полиэстера
Изоляция катушки:	Усиленное стекловолокно
Температура окружающей среды:	от -10 °C до +60 °C
Степень защиты:	IP 65 (EN 60529) при правильном присоединении
Электрический разъем:	Разъем согласно DIN 46340 с тремя плоскими клеммами (DIN 43650)
Спецификация разъема:	ISO 4400 / EN 175301-803, форма A, кабельный ввод для кабелей с внешним диаметром от 6 до 8 мм
Электрическая безопасность:	IEC 335
Стандартные напряжения:	DC (=): 12 В, 24 В, 48 В, 110 В
(Другие напряжения и 60 Гц - по запросу)	AC (~): 12 В, 24 В, 48 В, 110 В, 230 В/ 50 Гц
Допуски напряжения:	DC (=): +10/-5%, AC (~): +10/-15%

Электрический разъем со светодиодным индикатором - по запросу
Взрывозащищенные катушки - по запросу

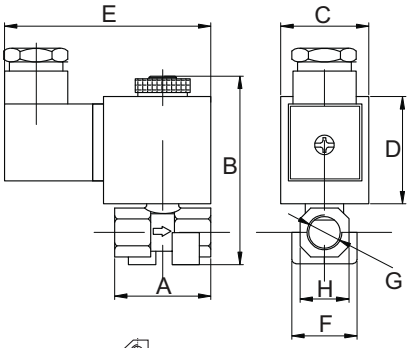

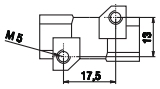

Два монтажных отверстия в корпусе клапана - по запросу

КОНСТРУКЦИЯ

Корпус:	Латунь
Внутренние детали:	Нерж. сталь
Уплотнение:	NBR
Экранирующая катушка:	Медь
Седла:	Латунь
Трубка сердечника:	Нерж. сталь и латунь
Пружины:	Нерж. сталь

Корпус - никелированная латунь - по запросу
Корпус из нерж. стали - по запросу
Уплотнения - FPM (VITON) - по запросу

ТЕХНИЧЕСКИЕ ХАРАКТЕРИСТИКИ
Макс. вязкость: 5 °E (~37 сСт или мм^2/с)
Время срабатывания: открытие: 30 мс,
закрытие: 30 мс
Макс. допустимое давление: 30 бар
Температура раб. среды:
для FPM (VITON): от -10 °C до +160 °C

ГАБАРИТНЫЕ РАЗМЕРЫ (мм)

G	A	B	C	D	E	F	H
1/8	36,5	67	32	39	74,5	24,5	18
1/4	36,5	67	32	39	74,5	24,5	18

прис. размер	проход. сечение	номер по каталогу	пропускная способность Kv	перепад давления, (бар)		температура рабочей среды, (°C)		материал корпуса	уплотнение	масса
G	мм		л/мин	мин.	макс.	мин.	макс.			кг
1/8	1,8	T-DPV 100.1	1,6	0	16	-10	80	латунь	NBR	0,31
1/8	2,5	T-DPV 100.2.5	3,2	0	12	-10	80	латунь	NBR	0,31
1/8	3	T-DPV 100.3	4,6	0	10	-10	80	латунь	NBR	0,31
1/8	4	T-DPV 100.4	6,4	0	9	-10	80	латунь	NBR	0,31
1/8	4,5	T-DPV 100.4.5	7,5	0	8	-10	80	латунь	NBR	0,31
1/4	1,8	T-DPV 101.1	1,6	0	16	-10	80	латунь	NBR	0,3
1/4	2,5	T-DPV 101.2.5	3,2	0	12	-10	80	латунь	NBR	0,3
1/4	3	T-DPV 101.3	4,6	0	10	-10	80	латунь	NBR	0,3
1/4	4	T-DPV 101.4	6,4	0	9	-10	80	латунь	NBR	0,3
1/4	4,5	T-DPV 101.4.5	7,5	0	8	-10	80	латунь	NBR	0,3

Полезная информация
1 бар:14,5 PSI:10 м H_2O:10 Н/см^2:1 кг/ см^2:10^{5}Па; 1 PSI:69 мбар; 1 м^3/ч:4,405 галлон/мин:16,7 л/мин.; 1 галлон/мин.:0,227 м^3/ч; Cv:1,16 Kv; 0 °C:89,6 F
Уплотнения: NBR - нитрил-бутадиеновая резина, FPM (VITON) - фторэластомер

СОЛЕНОИДНЫЕ КЛАПАНЫ
ДЛЯ ПРИРОДНОГО ГАЗА
2/2 ходовые, прямого действия
G 1/8", G 1/4"

СЕРИЯ T-GG 100...101

Нормально закрытые

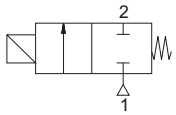

T-GG (НЗ)

ОСОБЕННОСТИ

- T-GG- 2/2 ходовые нормально закрытые соленоидные клапаны прямого действия
- Малые размеры клапанов
- Предназначены для управления природным газом, сжиженным газом, метаном, пропаном, бутаном, бытовым газом, воздухом и другими нейтральными газами, совместимыми с материалом уплотнений
- Температура рабочей среды: от -10 °C до +80 °C
- Клапаны не требуют наличия минимального перепада давления
- Компактность и малый вес обеспечивают простоту и легкость установки
- Надежность, высокое качество исполнения, продолжительный срок службы, коррозионная стойкость
- Широкий диапазон пропускных способностей и проходных сечений
- Одно монтажное отверстие в корпусе клапана - по запросу
- Клапаны имеют всю необходимую разрешительную документацию
- Взаимозаменяемость катушек переменного и постоянного тока
- Соленоидные клапаны должны использоваться на фильтрованных средах
- Соленоидные клапаны могут быть установлены в любом положении, но для оптимальной работы следует устанавливать клапан вертикально, соленоид вверху
- Стандарт трубного присоединения G (BSP) (ISO 228-1), другие трубные присоединения - по запросу (NPT (ANSI 1.20.3))

ЭЛЕКТРИЧЕСКИЕ ХАРАКТЕРИСТИКИ

Продолжительность работы:	ED 100%
Класс изоляции катушки:	H (180 °C)
Пропитка катушки:	Стекловолокно полиэстера
Изоляция катушки:	Усиленное стекловолокно
Температура окружающей среды:	от -10 °C до +60 °C
Степень защиты:	IP 65 (EN 60529) при правильном присоединении
Электрический разъем:	Разъем согласно DIN 46340 с тремя плоскими клеммами (DIN 43650)
Спецификация разъема:	ISO 4400 / EN 175301-803, форма A, кабельный ввод для кабелей с внешним диаметром от 6 до 8 мм
Электрическая безопасность:	IEC 335
Стандартные напряжения:	DC (=): 12 В, 24 В, 48 В, 110 В
(Другие напряжения и 60 Гц - по запросу)	AC (~): 12 В, 24 В, 48 В, 110 В, 230 В/ 50 Гц
Допуски напряжения:	DC (=): +10/-5%, AC (~): +10/-15%

Электрический разъем со светодиодным индикатором - по запросу
Взрывозащищенные катушки - по запросу

КОНСТРУКЦИЯ

Корпус:	Латунь
Внутренние детали:	Нерж. сталь
Уплотнение:	NBR
Экранирующая катушка:	Медь
Седла:	Латунь
Трубка сердечника:	Нерж. сталь
Пружины:	Нерж. сталь

Корпус - никелированная латунь - по запросу
Корпус из нерж. стали - по запросу

ТЕХНИЧЕСКИЕ ХАРАКТЕРИСТИКИ

Макс. вязкость: 5 °E (~37 сСт или мм²/с)
Время срабатывания: открытие: 30 мс, закрытие: 30 мс
Макс. допустимое давление: 15 бар

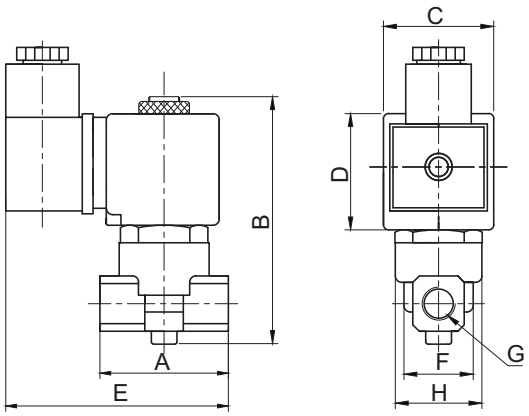

ГАБАРИТНЫЕ РАЗМЕРЫ (мм)

G	A	B	C	D	E	F	H
1/8	40	90	32	39	78	22,3	25,6
1/4	40	90	32	39	78	22,3	25,6

прис. размер	проход. сечение	номер по каталогу	пропускная способность Kv	перепад давления, (бар)		температура рабочей среды, (°C)		материал корпуса	уплотнение	масса
G	мм		л/мин	мин.	макс.	мин.	макс.			кг
1/8	4	T-GG 100.4	6,4	0	9	-10	80	латунь	NBR	0,36
1/4	4	T-GG 101.4	6,4	0	9	-10	80	латунь	NBR	0,35

Полезная информация

1 бар:14,5 PSI:10 м H_2O:10 Н/см²:1 кг/ см²:10⁵Па; 1 PSI:69 мбар; 1 м³/ч:4,405 галлон/мин:16,7 л/мин.; 1 галлон/мин.:0,227 м³/ч; Cv:1,16 Kv; 0 °C:89,6 F
Уплотнения: NBR - нитрил-бутадиеновая резина

СОЛЕНОИДНЫЕ КЛАПАНЫ
ДЛЯ ПРИРОДНОГО ГАЗА
2/2 ходовые, прямого действия
G 1/8", G 1/4"

СЕРИЯ T-GVD 100...101

Нормально закрытые

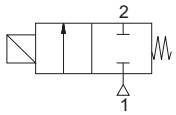

T-GVD (НЗ)

ОСОБЕННОСТИ

- Малые размеры клапанов
- Предназначены для управления природным газом, сжиженным газом, метаном, пропаном, бутаном, бытовым газом, воздухом и другими нейтральными газами, совместимыми с материалом уплотнений
- Температура рабочей среды: от -10 °C до +80 °C
- Клапаны не требуют наличия минимального перепада давления
- Компактность и малый вес обеспечивают простоту и легкость установки
- Макс. допустимое давление: 1 бар
- Надежность, высокое качество исполнения, продолжительный срок службы, коррозионная стойкость
- Широкий диапазон пропускных способностей и проходных сечений
- Время срабатывания: открытие: 30 мс, закрытие: 30 мс
- Одно монтажное отверстие в корпусе клапана - по запросу
- Клапаны имеют всю необходимую разрешительную документацию
- Взаимозаменяемость катушек переменного и постоянного тока
- Соленоидные клапаны должны использоваться на фильтрованных средах
- Соленоидные клапаны могут быть установлены в любом положении, но для оптимальной работы следует устанавливать клапан вертикально, соленоид вверху
- Стандарт трубного присоединения G (BSP) (ISO 228-1), другие трубные присоединения - по запросу (NPT (ANSI 1.20.3))

ЭЛЕКТРИЧЕСКИЕ ХАРАКТЕРИСТИКИ

Продолжительность работы:	ED 100%
Класс изоляции катушки:	H (180 °C)
Пропитка катушки:	Стекловолокно полиэстера
Изоляция катушки:	Усиленное стекловолокно
Температура окружающей среды:	от -10 °C до +60 °C
Степень защиты:	IP 65 (EN 60529) при правильном присоединении
Электрический разъем:	Разъем согласно DIN 46340 с тремя плоскими клеммами (DIN 43650)
Спецификация разъема:	ISO 4400 / EN 175301-803, форма A, кабельный ввод для кабелей с внешним диаметром от 6 до 8 мм
Электрическая безопасность:	IEC 335
Стандартные напряжения:	DC (=): 12 В, 24 В, 48 В, 110 В
(Другие напряжения и 60 Гц - по запросу)	AC (~): 12 В, 24 В, 48 В, 110 В, 230 В/ 50 Гц
Допуски напряжения:	DC (=): +10/-5%, AC (~): +10/-15%

Электрический разъем со светодиодным индикатором - по запросу

КОНСТРУКЦИЯ

Корпус:	Латунь или алюминий
Внутренние детали:	Нерж. сталь
Уплотнение:	NBR
Экранирующая катушка:	Медь
Седла:	Латунь или алюминий
Трубка сердечника:	Нерж. сталь
Пружины:	Нерж. сталь

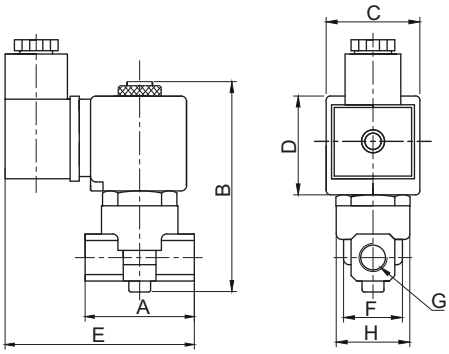

ГАБАРИТНЫЕ РАЗМЕРЫ (мм)

G	A	B	C	D	E	F	H
1/8	40	90	32	39	78	22,3	25,6
1/4	40	90	32	39	78	22,3	25,6

прис. размер	проход. сечение	номер по каталогу	пропускная способность Kv	перепад давления, (бар)		температура рабочей среды, (°C)		материал корпуса	уплотнение	масса
G	мм		л/мин	мин.	макс.	мин.	макс.			кг
1/8	1,8	T-GVD100	1,6	0	1	-10	80	латунь/алюминий	NBR	0,36
1/8	2,5	T-GVD 100.2,5	3,2	0	1	-10	80	латунь/алюминий	NBR	0,36
1/8	3	T-GVD 100.3	4,6	0	1	-10	80	латунь/алюминий	NBR	0,36
1/8	4	T-GVD 100.4	6,4	0	1	-10	80	латунь/алюминий	NBR	0,36
1/8	5	T-GVD 100.5	9,2	0	1	-10	80	латунь/алюминий	NBR	0,36
1/8	6	T-GVD 100.6	11	0	1	-10	80	латунь/алюминий	NBR	0,36
1/4	1,8	T-GVD 101	1,6	0	1	-10	80	латунь/алюминий	NBR	0,35
1/4	2,5	T-GVD 101.2,5	3,2	0	1	-10	80	латунь/алюминий	NBR	0,35
1/4	3	T-GVD 101.3	4,6	0	1	-10	80	латунь/алюминий	NBR	0,35
1/4	4	T-GVD 101.4	6,4	0	1	-10	80	латунь/алюминий	NBR	0,35
1/4	5	T-GVD 101.5	9,2	0	1	-10	80	латунь/алюминий	NBR	0,35
1/4	6	T-GVD 101.6	11	0	1	-10	80	латунь/алюминий	NBR	0,35
1/4	7	T-GVD 101.7	12,4	0	1	-10	80	латунь/алюминий	NBR	0,35

СОЛЕНОИДНЫЕ КЛАПАНЫ
ДЛЯ ПРИРОДНОГО ГАЗА
2/2 ходовые, прямого действия
G 1/8", G 1/4"

СЕРИЯ T-GGH 100...101

Нормально закрытые

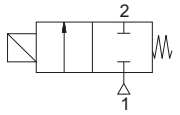

T-GGH (НЗ)

ОСОБЕННОСТИ

- T-GGH - 2/2 ходовые нормально закрытые соленоидные клапаны прямого действия
- Малые размеры клапанов
- Предназначены для управления природным газом, сжиженным газом, метаном, пропаном, бутаном, бытовым газом, воздухом и другими нейтральными газами, совместимыми с материалом уплотнений
- Температура рабочей среды: от -10 °C до +160 °C
- Клапаны не требуют наличия минимального перепада давления
- Компактность и малый вес обеспечивают простоту и легкость установки
- Надежность, высокое качество исполнения, продолжительный срок службы, коррозионная стойкость
- Широкий диапазон пропускных способностей и проходных сечений
- Одно монтажное отверстие в корпусе клапана - по запросу
- Клапаны имеют всю необходимую разрешительную документацию
- Взаимозаменяемость катушек переменного и постоянного тока
- Соленоидные клапаны должны использоваться на фильтрованных средах
- Соленоидные клапаны могут быть установлены в любом положении, но для оптимальной работы следует устанавливать клапан вертикально, соленоид вверху
- Стандарт трубного присоединения G (BSP) (ISO 228-1), другие трубные присоединения - по запросу (NPT (ANSI 1.20.3))

ЭЛЕКТРИЧЕСКИЕ ХАРАКТЕРИСТИКИ

Продолжительность работы:	ED 100%
Класс изоляции катушки:	H (180 °C)
Пропитка катушки:	Стекловолокно полиэстера
Изоляция катушки:	Усиленное стекловолокно
Температура окружающей среды:	от -10 °C до +60 °C
Степень защиты:	IP 65 (EN 60529) при правильном присоединении
Электрический разъем:	Разъем согласно DIN 46340 с тремя плоскими клеммами (DIN 43650)
Спецификация разъема:	ISO 4400 / EN 175301-803, форма A, кабельный ввод для кабелей с внешним диаметром от 6 до 8 мм
Электрическая безопасность:	IEC 335
Стандартные напряжения:	DC (=): 12 В, 24 В, 48 В, 110 В
(Другие напряжения и 60 Гц - по запросу)	AC (~): 12 В, 24 В, 48 В, 110 В, 230 В/ 50 Гц
Допуски напряжения:	DC (=): +10/-5%, AC (~): +10/-15%

Электрический разъем со светодиодным индикатором - по запросу
Взрывозащищенные катушки - по запросу

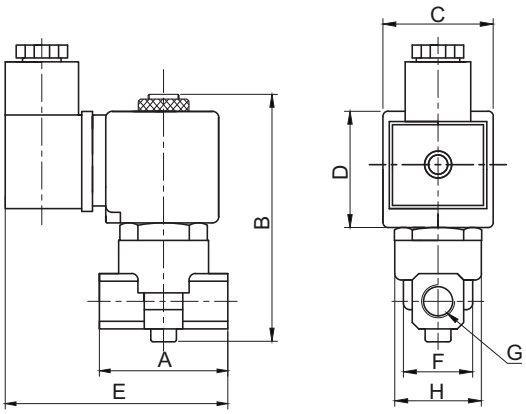

КОНСТРУКЦИЯ

Корпус:	Латунь
Внутренние детали:	Нерж. сталь
Уплотнение:	FPM (VITON)
Экранирующая катушка:	Медь
Седла:	Латунь
Трубка сердечника:	Нерж. сталь
Пружины:	Нерж. сталь

Корпус - никелированная латунь - по запросу
Корпус из нерж. стали - по запросу

ТЕХНИЧЕСКИЕ ХАРАКТЕРИСТИКИ

Макс. вязкость: 5 °E (~37 сСт или мм²/с)
Время срабатывания: открытие: 30 мс, закрытие: 30 мс
Макс. допустимое давление: 100 бар

ГАБАРИТНЫЕ РАЗМЕРЫ (мм)

G	A	B	C	D	E	F	H
1/8	40	90	32	39	78	22,3	25,6
1/4	40	90	32	39	78	22,3	27,7

прис. размер	проход. сечение	номер по каталогу	пропускная способность Kv	перепад давления, (бар)		температура рабочей среды, (°C)		материал корпуса	уплотнение	масса
G	мм		л/мин	мин.	макс.	мин.	макс.			кг
1/8	1	T-GGH 100.1	0,6	0	100	-10	160	латунь	VITON	0,36
1/8	1,8	T-GGH 100.1.8	1,6	0	50	-10	160	латунь	VITON	0,36
1/8	2,5	T-GGH 100.2.5	3,2	0	20	-10	160	латунь	VITON	0,36
1/4	1	T-GGH 101.1	0,6	0	100	-10	160	латунь	VITON	0,35
1/4	1,8	T-GGH 101.1.8	1,6	0	50	-10	160	латунь	VITON	0,35
1/4	2,5	T-GGH 101.2.5	3,2	0	20	-10	160	латунь	VITON	0,35

Полезная информация

1 бар:14,5 PSI:10 м H_2O:10 Н/см²:1 кг/ см²:10⁵Па; 1 PSI:69 мбар; 1 м³/ч:4,405 галлон/мин:16,7 л/мин.; 1 галлон/мин.:0,227 м³/ч; Cv:1,16 Kv; 0 °C:89,6 F
Уплотнения: FPM (VITON) - фторэластомер

СОЛЕНОИДНЫЕ КЛАПАНЫ НА ПРИРОДНЫЙ ГАЗ ДЛЯ СИСТЕМ БЕЗОПАСНОСТИ
2/2 ходовые, прямого действия
G 3/8", G 1/2"

СЕРИЯ T-DPV 102...103

Нормально закрытые

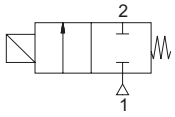

T-DPV (НЗ)

ОСОБЕННОСТИ
- T-DPV - 2/2 ходовые нормально закрытые соленоидные клапаны прямого действия
- Малые размеры клапанов
- Предназначены для управления природным газом, сжиженным газом, метаном, пропаном, бутаном, бытовым газом, воздухом и другими нейтральными газами, совместимыми с материалом уплотнений
- Температура рабочей среды: от -10 °C до +80 °C
- Клапаны не требуют наличия минимального перепада давления
- Компактность и малый вес обеспечивают простоту и легкость установки
- Надежность, высокое качество исполнения, продолжительный срок службы, коррозионная стойкость
- Широкий диапазон давлений, пропускных способностей и проходных сечений
- Клапаны имеют всю необходимую разрешительную документацию
- Взаимозаменяемость катушек переменного и постоянного тока
- Соленоидные клапаны должны использоваться на фильтрованных средах
- Соленоидные клапаны могут быть установлены в любом положении, но для оптимальной работы следует устанавливать клапан вертикально, соленоид вверху
- Стандарт трубного присоединения G (BSP) (ISO 228-1), другие трубные присоединения - по запросу (NPT (ANSI 1.20.3))

ЭЛЕКТРИЧЕСКИЕ ХАРАКТЕРИСТИКИ

Продолжительность работы:	ED 100%
Класс изоляции катушки:	H (180 °C)
Пропитка катушки:	Стекловолокно полиэстера
Изоляция катушки:	Усиленное стекловолокно
Температура окружающей среды:	от -10 °C до +60 °C
Степень защиты:	IP 65 (EN 60529) при правильном присоединении
Электрический разъем:	Разъем согласно DIN 46340 с тремя плоскими клеммами (DIN 43650)
Спецификация разъема:	ISO 4400 / EN 175301-803, форма A, кабельный ввод для кабелей с внешним диаметром от 6 до 8 мм
Электрическая безопасность:	IEC 335
Стандартные напряжения:	DC (=): 12 В, 24 В, 48 В, 110 В
(Другие напряжения и 60 Гц - по запросу)	AC (~): 12 В, 24 В, 48 В, 110 В, 230 В/ 50 Гц
Допуски напряжения:	DC (=): +10/-5%, AC (~): +10/-15%

Электрический разъем со светодиодным индикатором - по запросу
Взрывозащищенные катушки - по запросу

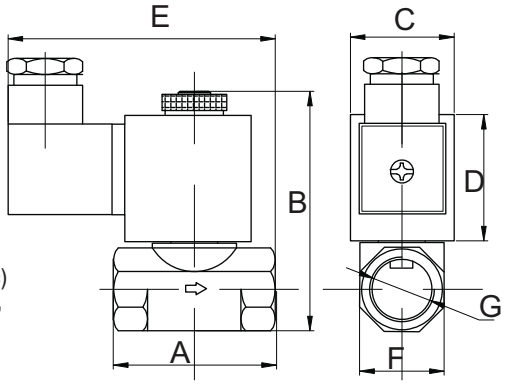

КОНСТРУКЦИЯ

Корпус:	Латунь
Внутренние детали:	Нерж. сталь
Уплотнение:	NBR
Экранирующая катушка:	Медь
Седла:	Латунь
Трубка сердечника:	Нерж. сталь и латунь
Пружины:	Нерж. сталь

Корпус - никелированная латунь - по запросу
Корпус из нерж. стали - по запросу
Уплотнения - FPM (VITON) - по запросу

ТЕХНИЧЕСКИЕ ХАРАКТЕРИСТИКИ
Макс. вязкость: 5 °E (~37 cСт или мм²/с)
Время срабатывания: открытие: 30 мс, закрытие: 30 мс
Макс. допустимое давление: 30 бар
Температура раб. среды: для FPM (VITON): от -10 °C до +160 °C

ГАБАРИТНЫЕ РАЗМЕРЫ (мм)

G	A	B	C	D	E	F
3/8	50	73	32	39	82,5	26,5
1/2	50	73	32	39	82,5	26,5

прис. размер	проход. сечение	номер по каталогу	пропускная способность Kv	перепад давления, (бар)		температура рабочей среды, (°C)		материал корпуса	уплотнение	масса
G	мм		л/мин	мин.	макс.	мин.	макс.			кг
3/8	3	T-DPV 102.3	4,6	0	10	-10	80	латунь	NBR	0,4
3/8	4	T-DPV 102.4	6,4	0	9	-10	80	латунь	NBR	0,4
3/8	5	T-DPV 102.5	9,2	0	7	-10	80	латунь	NBR	0,4
1/2	3	T-DPV 103.3	4,6	0	10	-10	80	латунь	NBR	0,38
1/2	4	T-DPV 103.4	6,4	0	9	-10	80	латунь	NBR	0,38
1/2	5	T-DPV 103.5	9,2	0	7	-10	80	латунь	NBR	0,38

Полезная информация
1 бар:14,5 PSI:10 м H_2O:10 Н/см²:1 кг/ см²:10⁵Па; 1 PSI:69 мбар; 1 м³/ч:4,405 галлон/мин:16,7 л/мин.; 1 галлон/мин.:0,227 м³/ч; Cv:1,16 Kv; 0 °C:89,6 F
Уплотнения: NBR - нитрил-бутадиеновая резина, FPM (VITON) - фторэластомер

СОЛЕНОИДНЫЕ КЛАПАНЫ
ДЛЯ ПРИРОДНОГО ГАЗА
2/2 ходовые, прямого действия
G 3/8", G 1/2"

СЕРИЯ T-GVD 102...103

Нормально закрытые

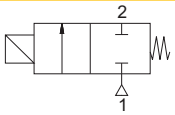

T-GVD (НЗ)

ОСОБЕННОСТИ

- Малые размеры клапанов
- Предназначены для управления природным газом, сжиженным газом, метаном, пропаном, бутаном, бытовым газом, воздухом и другими нейтральными газами, совместимыми с материалом уплотнений
- Температура рабочей среды: от -10 °C до +80 °C
- Клапаны не требуют наличия минимального перепада давления
- Компактность и малый вес обеспечивают простоту и легкость установки
- Макс. допустимое давление: 1 бар
- Надежность, высокое качество исполнения, продолжительный срок службы, коррозионная стойкость
- Широкий диапазон пропускных способностей и проходных сечений
- Время срабатывания: открытие: 30 мс, закрытие: 30 мс
- Одно монтажное отверстие в корпусе клапана - по запросу
- Клапаны имеют всю необходимую разрешительную документацию
- Взаимозаменяемость катушек переменного и постоянного тока
- Соленоидные клапаны должны использоваться на фильтрованных средах
- Соленоидные клапаны могут быть установлены в любом положении, но для оптимальной работы следует устанавливать клапан вертикально, соленоид вверху
- Стандарт трубного присоединения G (BSP) (ISO 228-1), другие трубные присоединения - по запросу (NPT (ANSI 1.20.3))

ЭЛЕКТРИЧЕСКИЕ ХАРАКТЕРИСТИКИ

Продолжительность работы:	ED 100%
Класс изоляции катушки:	H (180 °C)
Пропитка катушки:	Стекловолокно полиэстера
Изоляция катушки:	Усиленное стекловолокно
Температура окружающей среды:	от -10 °C до +60 °C
Степень защиты:	IP 65 (EN 60529) при правильном присоединении
Электрический разъем:	Разъем согласно DIN 46340 с тремя плоскими клеммами (DIN 43650)
Спецификация разъема:	ISO 4400 / EN 175301-803, форма A, кабельный ввод для кабелей с внешним диаметром от 6 до 8 мм
Электрическая безопасность:	IEC 335
Стандартные напряжения:	DC (=): 12 В, 24 В, 48 В, 110 В
(Другие напряжения и 60 Гц - по запросу)	AC (~): 12 В, 24 В, 48 В, 110 В, 230 В/ 50 Гц
Допуски напряжения:	DC (=): +10/-5%, AC (~): +10/-15%

Электрический разъем со светодиодным индикатором - по запросу

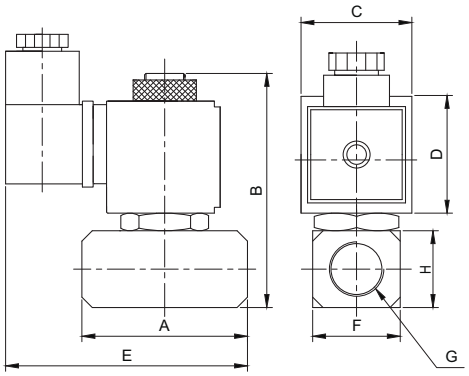

КОНСТРУКЦИЯ

Корпус:	Латунь или алюминий
Внутренние детали:	Нерж. сталь
Уплотнение:	NBR
Экранирующая катушка:	Медь
Седла:	Латунь или алюминий
Трубка сердечника:	Нерж. сталь
Пружины:	Нерж. сталь

ГАБАРИТНЫЕ РАЗМЕРЫ (мм)

G	A	B	C	D	E	F	H
3/8	50	80,5	32	38,9	79,5	25	25
1/2	50	80,5	32	38,9	79,5	28	28

прис. размер	проход. сечение	номер по каталогу	пропускная способность Kv	перепад давления, (бар)		температура рабочей среды, (°C)		материал корпуса	уплотнение	масса
G	мм		л/мин	мин.	макс.	мин.	макс.			кг
3/8	5	T-GVD102.5	9,2	0	1	-10	80	латунь/алюминий	NBR	0,48
3/8	6	T-GVD102.6	11	0	1	-10	80	латунь/алюминий	NBR	0,48
3/8	7	T-GVD102.7	12,4	0	1	-10	80	латунь/алюминий	NBR	0,48
3/8	8	T-GVD102.8	13,5	0	1	-10	80	латунь/алюминий	NBR	0,48
3/8	9	T-GVD102.9	16	0	1	-10	80	латунь/алюминий	NBR	0,48
3/8	10	T-GVD102.10	19	0	1	-10	80	латунь/алюминий	NBR	0,48
1/2	5	T-GVD103.5	9,2	0	1	-10	80	латунь/алюминий	NBR	0,47
1/2	6	T-GVD103.6	11	0	1	-10	80	латунь/алюминий	NBR	0,47
1/2	7	T-GVD103.7	12,4	0	1	-10	80	латунь/алюминий	NBR	0,47
1/2	8	T-GVD103.8	13,5	0	1	-10	80	латунь/алюминий	NBR	0,47
1/2	9	T-GVD103.9	16	0	1	-10	80	латунь/алюминий	NBR	0,47
1/2	10	T-GVD103.10	19	0	1	-10	80	латунь/алюминий	NBR	0,47

Полезная информация

1 бар:14,5 PSI:10 м H_2O:10 Н/см^2:1 кг/ см^2:10^{5}Па; 1 PSI:69 мбар; 1 м^3/ч:4,405 галлон/мин:16,7 л/мин.; 1 галлон/мин.:0,227 м^3/ч; Cv:1,16 Kv; 0 °C:89,6 F

Уплотнения: NBR - нитрил-бутадиеновая резина

СОЛЕНОИДНЫЕ КЛАПАНЫ
ДЛЯ ПРИРОДНОГО ГАЗА
2/2 ходовые, прямого действия
G 3/8", G 1/2", G 3/4", G 1"

СЕРИЯ T-GVR 802...805

Нормально закрытые

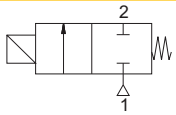

T-GVR (НЗ)

ОСОБЕННОСТИ

- Предназначены для управления природным газом, сжиженным газом, метаном, пропаном, бутаном, бытовым газом, воздухом и другими нейтральными газами, совместимыми с материалом уплотнений
- Температура рабочей среды: от -10 °C до +80 °C
- Клапаны не требуют наличия минимального перепада давления
- Надежность, высокое качество исполнения, продолжительный срок службы, коррозионная стойкость
- Клапаны имеют всю необходимую разрешительную документацию
- Соленоидные клапаны должны использоваться на фильтрованных средах
- Соленоидные клапаны могут быть установлены в любом положении, но для оптимальной работы следует устанавливать клапан вертикально, соленоид вверху
- Стандарт трубного присоединения G (BSP) (ISO 228-1), другие трубные присоединения - по запросу (NPT (ANSI 1.20.3))

ЭЛЕКТРИЧЕСКИЕ ХАРАКТЕРИСТИКИ

Продолжительность работы:	ED 100%
Класс изоляции катушки:	H (180 °C)
Пропитка катушки:	Стекловолокно полиэстера
Изоляция катушки:	Усиленное стекловолокно
Температура окружающей среды:	от -10 °C до +60 °C
Степень защиты: присоединении	IP 65 (EN 60529) при правильном
Электрический разъем:	Разъем согласно DIN 46340 с тремя плоскими клеммами (DIN 43650)
Стандартные напряжения:	AC (~): 230 В/ 50 Гц
Допуски напряжения:	AC (~): +10/-15%

КОНСТРУКЦИЯ

Корпус:	Алюминий
Внутренние детали:	Нерж. сталь и латунь
Уплотнение:	NBR
Экранирующая катушка:	Медь
Седла:	Алюминий
Трубка сердечника:	Нерж. сталь
Пружины:	Нерж. сталь

Корпус - никелированный алюминий - по запросу
Корпус и внутр. детали из нерж. стали - по запросу
Уплотнения - FPM (VITON), EPDM - по запросу

ТЕХНИЧЕСКИЕ ХАРАКТЕРИСТИКИ

Макс. вязкость: 5 °E (~37 сСт или мм²/с)
Время срабатывания: открытие: 30 мс,
закрытие: 30 мс
Макс. допустимое давление: 1 бар
Температура раб. среды:
для FPM (VITON): от -10 °C до +160 °C

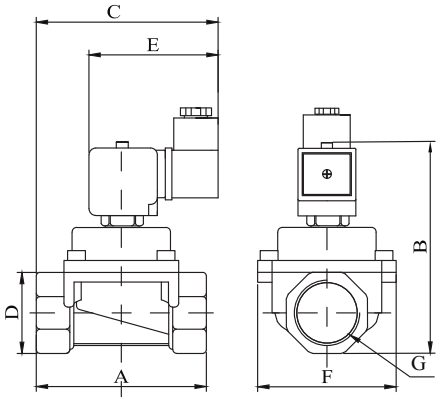

ГАБАРИТНЫЕ РАЗМЕРЫ (мм)

G	A	B	C	D	E	F
3/8	86	132	101	41	75,5	70
1/2	86	132	101	41	75,5	70
3/4	86	132	101	41	75,5	70
1	86	132	101	41	75,5	70

прис. размер	проход. сечение	номер по каталогу	Q*	перепад давления, (бар)		температура рабочей среды, (°C)		материал корпуса	уплотнение	масса
G	мм		м3/ч	мин.	макс.	мин.	макс.			кг
3/8	24	T-GVR 802	10	0	0,5	-10	80	алюминий	NBR	0,62
1/2	24	T-GVR 803	14	0	0,5	-10	80	алюминий	NBR	0,61
3/4	24	T-GVR 804	32	0	0,5	-10	80	алюминий	NBR	0,6
1	24	T-GVR 805	38	0	0,5	-10	80	алюминий	NBR	0,53

Полезная информация

1 бар:14,5 PSI:10 м H_2O:10 Н/см²:1 кг/ см²:10⁵Па; 1 PSI:69 мбар; 1 м³/ч:4,405 галлон/мин:16,7 л/мин.; 1 галлон/мин.:0,227 м³/ч; Cv:1,16 Kv; 0 °C:89,6 F
Уплотнения: NBR - нитрил-бутадиеновая резина

* Расход при ΔP=10 мбар для природноо газа

СОЛЕНОИДНЫЕ КЛАПАНЫ
ДЛЯ ПРИРОДНОГО ГАЗА
2/2 ходовые, непрямого действия
G 3/8", G 1/2", G 3/4", G 1"

СЕРИЯ T-GG 102...105

Нормально закрытые

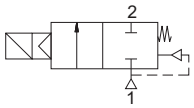

T-GG (НЗ)

ОСОБЕННОСТИ

- T-GG- 2/2 ходовые нормально закрытые мембранные соленоидные клапаны непрямого действия
- Предназначены для управления природным газом, сжиженным газом, метаном, пропаном, бутаном, бытовым газом, воздухом и другими нейтральными газами, совместимыми с материалом уплотнений
- Температура рабочей среды: от -10 °C до +80 °C
- Минимальный перепад давления 1 бар
- Надежность, высокое качество исполнения, продолжительный срок службы, коррозионная стойкость
- Широкий диапазон пропускных способностей и проходных сечений
- Клапаны имеют всю необходимую разрешительную документацию
- Взаимозаменяемость катушек переменного и постоянного тока
- Соленоидные клапаны должны использоваться на фильтрованных средах
- Соленоидные клапаны могут быть установлены в любом положении, но для оптимальной работы следует устанавливать клапан вертикально, соленоид вверху
- Стандарт трубного присоединения G (BSP) (ISO 228-1), другие трубные присоединения - по запросу (NPT (ANSI 1.20.3))

ЭЛЕКТРИЧЕСКИЕ ХАРАКТЕРИСТИКИ

Продолжительность работы:	ED 100%
Класс изоляции катушки:	H (180 °C)
Пропитка катушки:	Стекловолокно полиэстера
Изоляция катушки:	Усиленное стекловолокно
Температура окружающей среды:	от -10 °C до +60 °C
Степень защиты:	IP 65 (EN 60529) при правильном присоединении
Электрический разъем:	Разъем согласно DIN 46340 с тремя плоскими клеммами (DIN 43650)
Спецификация разъема:	ISO 4400 / EN 175301-803, форма A, кабельный ввод для кабелей с внешним диаметром от 6 до 8 мм
Электрическая безопасность:	IEC 335
Стандартные напряжения:	DC (=): 12 В, 24 В, 48 В, 110 В
(Другие напряжения и 60 Гц - по запросу)	AC (~): 12 В, 24 В, 48 В, 110 В, 230 В/ 50 Гц
Допуски напряжения:	DC (=): +10/-5%, AC (~): +10/-15%

Электрический разъем со светодиодным индикатором - по запросу
Взрывозащищенные катушки - по запросу

КОНСТРУКЦИЯ

Корпус:	Латунь
Внутренние детали:	Нерж. сталь и латунь
Уплотнение:	NBR
Экранирующая катушка:	Медь
Седла:	Латунь
Трубка сердечника:	Нерж. сталь
Пружины:	Нерж. сталь

Корпус - никелированная латунь - по запросу
Корпус из нерж. стали - по запросу

ТЕХНИЧЕСКИЕ ХАРАКТЕРИСТИКИ

Макс. вязкость: 5 °E (~37 сСт или мм²/с)
Время срабатывания: открытие: 400-1600 мс
закрытие: 1000-2000 мс
Макс. допустимое давление: 25 бар

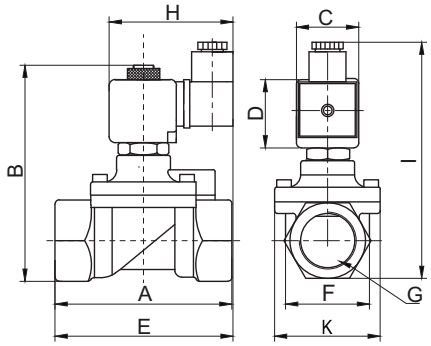

ГАБАРИТНЫЕ РАЗМЕРЫ (мм)

G	A	B	C	D	E	F	K	H	I
3/8	75	97	32	45	91,3	37,5	52	76	108
1/2	79	100	32	45	92	39,5	52	76	110
3/4	79	107,5	32	45	94	41,5	52	76	118
1	85	115	32	45	101	42,5	52	76	124

прис. размер	проход. сечение	номер по каталогу	пропускная способность Kv	перепад давления, (бар)		температура рабочей среды, (°C)		материал корпуса	уплотнение	масса
G	мм		л/мин	мин.	макс.	мин.	макс.			кг
3/8	12,5	T-GG 102	48	1	16	-10	80	латунь	NBR	0,68
1/2	14,5	T-GG 103	70	1	16	-10	80	латунь	NBR	0,71
3/4	17	T-GG 104	85	1	16	-10	80	латунь	NBR	0,8
1	17	T-GG 105	90	1	16	-10	80	латунь	NBR	0,97

Полезная информация
1 бар:14,5 PSI:10 м H_2O:10 Н/см²:1 кг/ см²:10⁵Па; 1 PSI:69 мбар; 1 м³/ч:4,405 галлон/мин:16,7 л/мин.; 1 галлон/мин.:0,227 м³/ч; Cv:1,16 Kv; 0 °C:89,6 F
Уплотнения: NBR - нитрил-бутадиеновая резина

СОЛЕНОИДНЫЕ КЛАПАНЫ ДЛЯ ПРИРОДНОГО ГАЗА
2/2 ходовые, непрямого действия
G 3/8", G 1/2", G 3/4", G 1"

СЕРИЯ T-GGH 102...105

Нормально закрытые

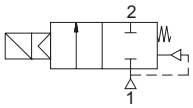

T-GGH (НЗ)

ОСОБЕННОСТИ
- T-GGH- 2/2 ходовые нормально закрытые мембранные соленоидные клапаны непрямого действия для высокого давления
- Предназначены для управления природным газом, сжиженным газом, метаном, пропаном, бутаном, бытовым газом, воздухом и другими нейтральными газами, совместимыми с материалом уплотнений
- Температура рабочей среды: от -10 °C до +80 °C
- Минимальный перепад давления 0,5 бар
- Надежность, высокое качество исполнения, продолжительный срок службы, коррозионная стойкость
- Широкий диапазон пропускных способностей и проходных сечений
- Клапаны имеют всю необходимую разрешительную документацию
- Взаимозаменяемость катушек переменного и постоянного тока
- Соленоидные клапаны должны использоваться на фильтрованных средах
- Соленоидные клапаны могут быть установлены в любом положении, но для оптимальной работы следует устанавливать клапан вертикально, соленоид вверху
- Стандарт трубного присоединения G (BSP) (ISO 228-1), другие трубные присоединения - по запросу (NPT (ANSI 1.20.3))

ЭЛЕКТРИЧЕСКИЕ ХАРАКТЕРИСТИКИ

Продолжительность работы:	ED 100%
Класс изоляции катушки:	H (180 °C)
Пропитка катушки:	Стекловолокно полиэстера
Изоляция катушки:	Усиленное стекловолокно
Температура окружающей среды:	от -10 °C до +60 °C
Степень защиты:	IP 65 (EN 60529) при правильном присоединении
Электрический разъем:	Разъем согласно DIN 46340 с тремя плоскими клеммами (DIN 43650)
Спецификация разъема:	ISO 4400 / EN 175301-803, форма A, кабельный ввод для кабелей с внешним диаметром от 6 до 8 мм
Электрическая безопасность:	IEC 335
Стандартные напряжения:	DC (=): 12 В, 24 В, 48 В, 110 В
(Другие напряжения и 60 Гц - по запросу)	AC (~): 12 В, 24 В, 48 В, 110 В, 230 В/ 50 Гц
Допуски напряжения:	DC (=): +10/-5%, AC (~): +10/-15%

Электрический разъем со светодиодным индикатором - по запросу
Взрывозащищенные катушки - по запросу

КОНСТРУКЦИЯ

Корпус:	Латунь
Внутренние детали:	Нерж. сталь и латунь
Уплотнение:	NBR
Экранирующая катушка:	Медь
Седла:	Латунь
Трубка сердечника:	Нерж. сталь
Пружины:	Нерж. сталь

Корпус - никелированная латунь - по запросу
Корпус и внутр. детали из нерж. стали - по запросу

ТЕХНИЧЕСКИЕ ХАРАКТЕРИСТИКИ
Макс. вязкость: 5 °E (~37 сСт или мм²/с)
Время срабатывания: открытие: 400-1600 мс
закрытие: 1000-2000 мс
Макс. допустимое давление: 60 бар

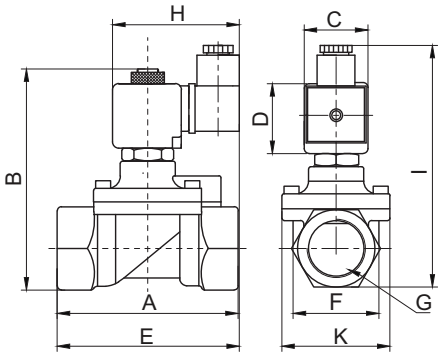

ГАБАРИТНЫЕ РАЗМЕРЫ (мм)

G	A	B	C	D	E	F	K	H	I
3/8	75	97	32	45	91,3	37,5	52	76	108
1/2	79	100	32	45	92	39,5	52	76	110
3/4	79	107,5	32	45	94	41,5	52	76	118
1	85	115	32	45	101	42,5	52	76	124

прис. размер	проход. сечение	номер по каталогу	пропускная способность Kv	перепад давления, (бар)		температура рабочей среды, (°C)		материал корпуса	уплотнение	масса
G	мм		л/мин	мин.	макс.	мин.	макс.			кг
3/8	12,5	T-GGH 102	48	0,5	40	-10	80	латунь	NBR	0,69
1/2	14,5	T-GGH 103	70	0,5	40	-10	80	латунь	NBR	0,73
3/4	17	T-GGH 104	85	0,5	40	-10	80	латунь	NBR	0,81
1	17	T-GGH 105	90	0,5	40	-10	80	латунь	NBR	0,98

Полезная информация
1 бар:14,5 PSI:10 м H_2O:10 Н/см²:1 кг/ см²:10⁵Па; 1 PSI:69 мбар; 1 м³/ч:4,405 галлон/мин:16,7 л/мин.; 1 галлон/мин.:0,227 м³/ч; Cv:1,16 Kv; 0 °C:89,6 F
Уплотнения: NBR - нитрил-бутадиеновая резина

СОЛЕНОИДНЫЕ КЛАПАНЫ ДЛЯ ПРИРОДНОГО ГАЗА С РУЧНЫМ СБРОСОМ
2/2 ходовые, непрямого действия
G 3/8", G 1/2", G 3/4", G 1"

СЕРИЯ T-GVC 802...808

Нормально закрытые

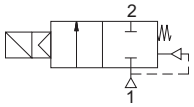

T-GVC (НЗ)

ОСОБЕННОСТИ
- T-GVC - 2/2 ходовые нормально закрытые мембранные соленоидные клапаны непрямого действия с ручным сбросом для природного газа
- Для домашнего использования за пределами строений. При использовании с контроллером утечки газа перекрывает подачу газа при получении сигнала с контроллера
- **Используется только с катушкой на 230 В перм. тока и со специальным разъемом**
- Предназначены для управления природным газом, сжиженным газом, метаном, пропаном, бутаном, бытовым газом, воздухом и другими нейтральными газами, совместимыми с материалом уплотнений
- Температура рабочей среды: от -10 °C до +80 °C
- Клапаны не требуют минимального перепада давления
- Время отклика менее 1 сек.
- Надежность, высокое качество исполнения, продолжительный срок службы, коррозионная стойкость
- Широкий диапазон рабочих давлений, пропускных способностей и проходных сечений
- Клапаны имеют всю необходимую разрешительную документацию
- Соленоидные клапаны должны использоваться на фильтрованных средах
- Соленоидные клапаны могут быть установлены в любом положении, но для оптимальной работы следует устанавливать клапан вертикально, соленоид вверху
- Стандарт трубного присоединения G (BSP) (ISO 7/1), другие трубные присоединения - по запросу (NPT (ANSI 1.20.3))

ЭЛЕКТРИЧЕСКИЕ ХАРАКТЕРИСТИКИ
Продолжительность работы: ED 100%
Класс изоляции катушки: H (180 °C)
Пропитка катушки: Стекловолокно полиэстера
Изоляция катушки: Усиленное стекловолокно
Температура окружающей среды: от -10 °C до +60 °C
Степень защиты: IP 65 (EN 60529) при правильном присоединении
Электрический разъем: Разъем DIN 46340 с тремя плоскими клеммами (DIN 43650)
Спецификация разъема: ISO 4400 / EN 175301-803, форма A, кабельный ввод для кабелей с внешним диаметром от 6 до 8 мм
Электрическая безопасность: IEC 335
Стандартные напряжения: 230 В/ 50 Гц
(Другие напряжения и 60 Гц - по запросу)
Допуски напряжения: AC (~): +10/-15%
Электрический разъем со светодиодным индикатором - по запросу

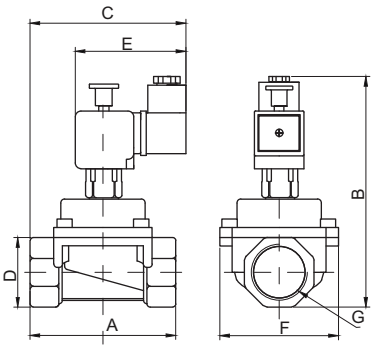

КОНСТРУКЦИЯ
Корпус: Алюминий
Внутренние детали: Нерж. сталь и латунь
Уплотнение: NBR
Экранирующая катушка: Медь
Седла: Алюминий
Трубка сердечника: Нерж. сталь
Пружины: Нерж. сталь

ТЕХНИЧЕСКИЕ ХАРАКТЕРИСТИКИ
Макс. вязкость: 5 °E (~37 сСт или мм²/с)
Время срабатывания: открытие: 30 мс, закрытие: 30 мс
Макс. допустимое давление: 1 бар
Температура раб. среды: для FPM (VITON): от -10 °C до +160 °C

ГАБАРИТНЫЕ РАЗМЕРЫ (мм)

G	A	B	C	D	E	F
3/8	86	151	101	41	75,5	70
1/2	86	151	101	41	75,5	70
3/4	86	151	101	41	75,5	70
1	86	151	101	41	75,5	70

прис. размер	проход. сечение	номер по каталогу	расход, Q*	перепад давления, (бар)		температура рабочей среды, (°C)		материал корпуса	уплотнение	масса
G	мм		м³/ч	мин.	макс.	мин.	макс.			кг
3/8	24	T-GVC 802	10	0	0,5	-10	80	алюминий	NBR	0,85
1/2	24	T-GVC 803	14	0	0,5	-10	80	алюминий	NBR	0,83
3/4	24	T-GVC 804	32	0	0,5	-10	80	алюминий	NBR	0,8
1	24	T-GVC 805	38	0	0,5	-10	80	алюминий	NBR	0,75

Полезная информация
1 бар:14,5 PSI:10 м H_2O:10 Н/см²:1 кг/ см²:10⁵Па; 1 PSI:69 мбар; 1 м³/ч:4,405 галлон/мин:16,7 л/мин.; 1 галлон/мин.:0,227 м³/ч; Cv:1,16 Kv; 0 °C:89,6 F
Уплотнения: NBR - нитрил-бутадиеновая резина
* при ΔP=10 мбар для природного газа

СОЛЕНОИДНЫЕ КЛАПАНЫ ДЛЯ ПРИРОДНОГО ГАЗА С РУЧНЫМ СБРОСОМ
2/2 ходовые, непрямого действия
G 3/8", G 1/2", G 3/4", G 1", G 1 1/4", G 1 1/2", G 2"

СЕРИЯ T-GV 802...808

Нормально открытые

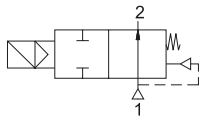

T-GV (HO)

ОСОБЕННОСТИ

- T-GV - 2/2 ходовые нормально открытые мембранные соленоидные клапаны непрямого действия с ручным сбросом для природного газа
- Для домашнего использования за пределами строений. При использовании с контроллером утечки газа перекрывает подачу газа при получении сигнала с контроллера
- Клапаны бесшумны и отвечают требованиям энергосбережения
- Предназначены для управления природным газом, сжиженным газом, метаном, пропаном, бутаном, бытовым газом, воздухом и другими нейтральными газами, совместимыми с материалом уплотнений
- Температура рабочей среды: от -10 °C до +80 °C
- Клапаны не требуют минимального перепада давления
- Надежность, высокое качество исполнения, продолжительный срок службы, коррозионная стойкость
- Широкий диапазон рабочих давлений, пропускных способностей и проходных сечений
- Клапаны имеют всю необходимую разрешительную документацию
- Катушки переменного и постоянного тока взаимозаменяемы
- Соленоидные клапаны должны использоваться на фильтрованных средах
- Соленоидные клапаны могут быть установлены в любом положении, но для оптимальной работы следует устанавливать клапан вертикально, соленоид вверху
- Стандарт трубного присоединения G (BSP) (ISO 7/1), другие трубные присоединения - по запросу (NPT (ANSI 1.20.3))
- При заказе указывайте тип катушки и напряжение питания
- При использовании с сейсмическим оборудованием необходимо выбрать напряжение 12 В пост. тока
- При использовании с контроллером утечки газа необходимо выбрать напряжение 230 В перем. тока

ЭЛЕКТРИЧЕСКИЕ ХАРАКТЕРИСТИКИ

Продолжительность работы:	ED 100%
Класс изоляции катушки:	H (180 °C)
Пропитка катушки:	Стекловолокно полиэстера
Изоляция катушки:	Усиленное стекловолокно
Температура окружающей среды:	от -10 °C до +60 °C
Степень защиты:	IP 65 (EN 60529) при правильном присоединении
Электрический разъем:	Разъем согласно DIN 46340 с тремя плоскими клеммами (DIN 43650)
Спецификация разъема:	ISO 4400 / EN 175301-803, форма A, кабельный ввод для кабелей с внешним диаметром от 6 до 8 мм
Электрическая безопасность:	IEC 335
Стандартные напряжения:	DC (=): 12 В
(Другие напряжения и 60 Гц - по запросу)	AC (~): 220 В/ 50 Гц
Допуски напряжения:	DC (=): +10/-5%, AC (~): +10/-15%

Электрический разъем со светодиодным индикатором - по запросу

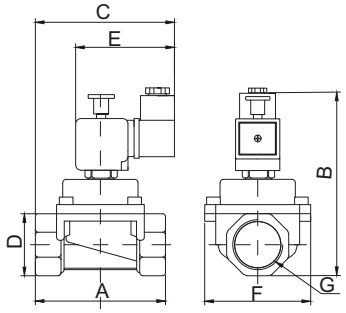

ГАБАРИТНЫЕ РАЗМЕРЫ (мм)

G	A	B	C	D	E	F
3/8...1	86	142	101	41	75,5	70

КОНСТРУКЦИЯ

Корпус:	Алюминий
Внутренние детали:	Нерж. сталь и латунь
Уплотнение:	NBR
Экранирующая катушка:	Медь
Седла:	Алюминий
Трубка сердечника:	Нерж. сталь
Пружины:	Нерж. сталь

ТЕХНИЧЕСКИЕ ХАРАКТЕРИСТИКИ

Макс. вязкость: 5 °E (~37 сСт или мм²/с)
Время срабатывания:
открытие: 30 мс, закрытие: 30 мс
Макс. допустимое давление: 1 бар
Температура раб. среды:
для FPM (VITON): от -10 °C до +160 °C

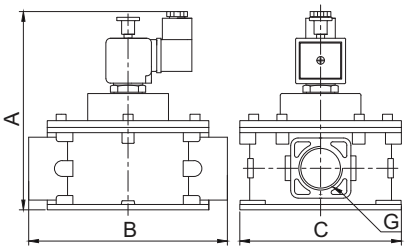

ГАБАРИТНЫЕ РАЗМЕРЫ (мм)

G	A	B	C
1 1/4...2	180	160	140

прис. размер	проход. сечение	номер по каталогу	расход, Q*	перепад давления, (бар)		температура рабочей среды, (°C)		материал корпуса	уплотнение	масса
G	мм		м³/ч	мин.	макс.	мин.	макс.			кг
3/8	24	T-GV 802	10	0	0,5	-10	80	алюминий	NBR	0,62
1/2	24	T-GV 803	14	0	0,5	-10	80	алюминий	NBR	0,61
3/4	24	T-GV 804	32	0	0,5	-10	80	алюминий	NBR	0,6
1	24	T-GV 805	38	0	0,5	-10	80	алюминий	NBR	0,53
1 1/4	40	T-GV 806	105	0	0,5	-10	80	алюминий	NBR	1,6
1 1/2	40	T-GV 807	125	0	0,5	-10	80	алюминий	NBR	1,55
2	50	T-GV 808	145	0	0,5	-10	80	алюминий	NBR	1,7

Полезная информация

1 бар:14,5 PSI:10 м H_2O:10 Н/см²:1 кг/ см²:10⁵Па; 1 PSI:69 мбар; 1 м³/ч:4,405 галлон/мин:16,7 л/мин.; 1 галлон/мин.:0,227 м³/ч; Cv:1,16 Kv; 0 °C:89,6 F

Уплотнения: NBR - нитрил-бутадиеновая резина

* при ΔP=10 мбар для природного газа

СОЛЕНОИДНЫЕ КЛАПАНЫ С РУЧНЫМ СБРОСОМ И ФЛАНЦЕВЫМ ПРИСОЕДИНЕНИЕМ ДЛЯ ПРИРОДНОГО ГАЗА

2/2 ходовые, непрямого действия

DN 65, 80, 100

СЕРИЯ T-GVF 809...812

Нормально открытые

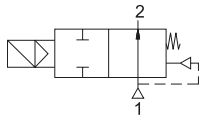

T-GVF (НО)

ОСОБЕННОСТИ

- T-GVF - 2/2 ходовые нормально открытые мембранные соленоидные клапаны с фланцевым присоединением непрямого действия с ручным сбросом для природного газа
- Для домашнего использования за пределами строений. При использовании с контроллером утечки газа перекрывает подачу газа при получении сигнала с контроллера
- Предназначены для управления природным газом, сжиженным газом, метаном, пропаном, бутаном, бытовым газом, воздухом и другими нейтральными газами, совместимыми с материалом уплотнений
- Температура рабочей среды: от -10 °C до +80 °C
- Клапаны не требуют минимального перепада давления
- Время отклика менее 1 сек.
- Надежность, высокое качество исполнения, продолжительный срок службы, коррозионная стойкость
- Широкий диапазон рабочих давлений, пропускных способностей и проходных сечений
- Клапаны имеют всю необходимую разрешительную документацию
- Катушки переменного и постоянного тока взаимозаменяемы
- Соленоидные клапаны должны использоваться на фильтрованных средах
- Соленоидные клапаны могут быть установлены в любом положении, но для оптимальной работы следует устанавливать клапан вертикально, соленоид вверху
- Стандарт трубного присоединения G (BSP) (ISO7/1), другие трубные присоединения - по запросу (NPT (ANSI 1.20.3))

ЭЛЕКТРИЧЕСКИЕ ХАРАКТЕРИСТИКИ

Продолжительность работы:	ED 100%
Класс изоляции катушки:	H (180 °C)
Пропитка катушки:	Стекловолокно полиэстера
Изоляция катушки:	Усиленное стекловолокно
Температура окружающей среды:	от -10 °C до +60 °C
Степень защиты:	IP 65 (EN 60529) при правильном присоединении
Электрический разъем:	Разъем согласно DIN 46340 с тремя плоскими клеммами (DIN 43650)
Спецификация разъема:	ISO 4400 / EN 175301-803, форма A, кабельный ввод для кабелей с внешним диаметром от 6 до 8 мм
Электрическая безопасность:	IEC 335
Стандартные напряжения:	DC (=): 12 В, 24 В, 48 В, 110 В
(Другие напряжения и 60 Гц - по запросу)	AC (~): 12 В, 24 В, 48 В, 110 В, 230 В/ 50 Гц
Допуски напряжения:	DC (=): +10/-5%, AC (~): +10/-15%

Электрический разъем со светодиодным индикатором - по запросу

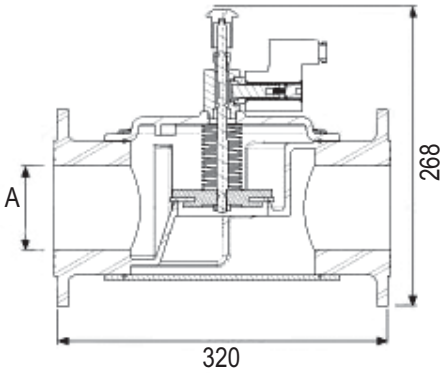

КОНСТРУКЦИЯ

Корпус:	Алюминий
Внутренние детали:	Нерж. сталь и латунь
Уплотнение:	NBR
Экранирующая катушка:	Медь
Седла:	Алюминий
Трубка сердечника:	Нерж. сталь
Пружины:	Нерж. сталь

ТЕХНИЧЕСКИЕ ХАРАКТЕРИСТИКИ

Макс. вязкость: 5 °E (~37 сСт или мм²/с)
Время срабатывания:
открытие: 30 мс, закрытие: 30 мс
Макс. допустимое давление: 1 бар
Температура раб. среды:
для FPM (VITON): от -10 °C до +160 °C

ГАБАРИТНЫЕ РАЗМЕРЫ (мм)

DN	A
65	2 1/2''
80	3''
100	4''

прис. размер	проход. сечение	номер по каталогу	расход, Q*	перепад давления, (бар)		температура рабочей среды, (°C)		материал корпуса	уплотнение	масса
DN	мм		м³/ч	мин.	макс.	мин.	макс.			кг
65	65	T-GVF 809	300	0	1	-10	80	алюминий	NBR	6,5
80	80	T-GVF 810	450	0	1	-10	80	алюминий	NBR	6,9
100	100	T-GVF 812	600	0	1	-10	80	алюминий	NBR	12

Полезная информация

1 бар:14,5 PSI:10 м H_2O:10 Н/см²:1 кг/ см²:10⁵Па; 1 PSI:69 мбар; 1 м³/ч:4,405 галлон/мин:16,7 л/мин.; 1 галлон/мин.:0,227 м³/ч; Cv:1,16 Kv; 0 °C:89,6 F

Уплотнения: NBR - нитрил-бутадиеновая резина

* при ΔP=10 мбар для природного газа

ФИЛЬТР ДЛЯ ПРИРОДНОГО ГАЗА
G 1/2", G 3/4", G 1", G 1 1/4", G 1 1/2", G 2"

СЕРИЯ T-GFT 803...808

ОСОБЕННОСТИ

- Предназначен для общепромышленного и промышленного применений
- Температура окружающей среды: от -15 °C до +60 °C
- Макс. температура поверхности: +60 °C
- Картридж фильтра сделан из синтетеического материала с уплотнением из нитрил-бутадиеновой резины. Картиридж просто снимается и моется.
- Предназначены для управления природным газом, сжиженным газом, метаном, пропаном, бутаном, бытовым газом, воздухом и другими нейтральными газами, совместимыми с материалом уплотнений
- Температура рабочей среды: от -10 °C до +80 °C
- Макс. допустимое давление: 6 бар
- Клапаны имеют всю необходимую разрешительную документацию
- Стандарт трубного присоединения G (BSP) (ISO 7/1), другие трубные присоединения - по запросу (NPT (ANSI 1.20.3))

Пример установки

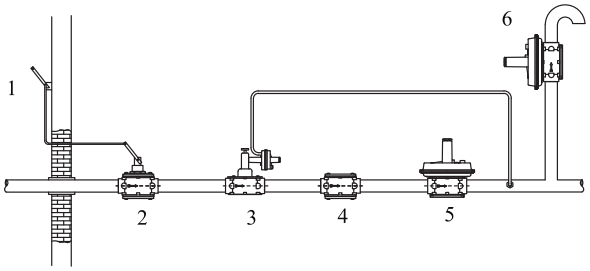

1 - рычаг для удаленного управления ручным вентилем,
2 - ручной вентиль,
3 - предохранительнай клапан,
4 - фильтр газа,
5 - регулятор газа,
6 - предохранительнай клапан

Пропускная способность

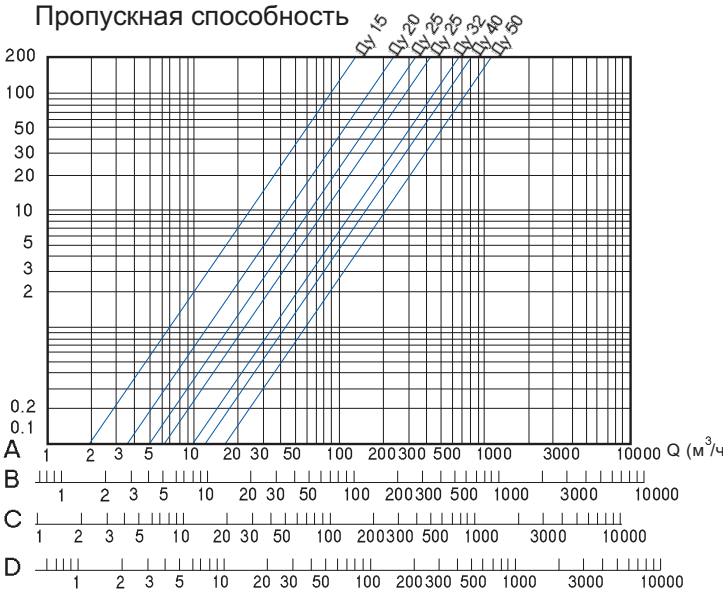

A - метан B- воздух C- дымовой газ D- сжиженный нефтяной газ

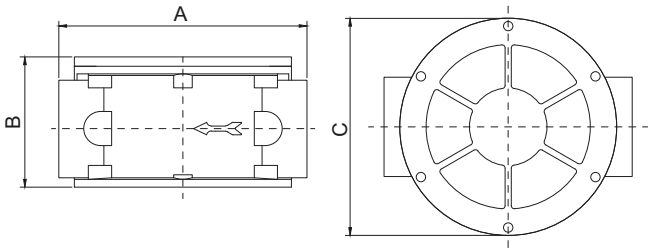

ГАБАРИТНЫЕ РАЗМЕРЫ (мм)

G	1/2	3/4	1	1 1/4	1 1/2	2
A	120	120	120	160	160	160
B	67	67	67	84	84	84
C	94	94	94	140	140	140

прис. размер	проход. сечение	номер по каталогу	расход, Q*	перепад давления, (бар)		температура рабочей среды, (°C)		материал корпуса	уплотнение	масса
G	мм		м³/ч	мин.	макс.	мин.	макс.			кг
1/2	15	T-GFT 803	20	0	4	-10	80	алюминий	NBR	0,53
3/4	20	T-GFT 804	40	0	4	-10	80	алюминий	NBR	0,51
1	25	T-GFT 805	60	0	4	-10	80	алюминий	NBR	0,48
1 1/4	32	T-GFT 806	125	0	4	-10	80	алюминий	NBR	1,17
1 1/2	40	T-GFT 807	145	0	4	-10	80	алюминий	NBR	1,13
2	50	T-GFT 808	190	0	4	-10	80	алюминий	NBR	1,15

Полезная информация

1 бар:14,5 PSI:10 м H_2O:10 Н/см²:1 кг/ см²:10⁵Па; 1 PSI:69 мбар; 1 м³/ч:4,405 галлон/мин:16,7 л/мин.; 1 галлон/мин.:0,227 м³/ч; Cv:1,16 Kv; 0 °C:89,6 F

Уплотнения: NBR - нитрил-бутадиеновая резина

* при ΔP=10 мбар для природного газа

ДЕТЕКТОР НАЛИЧИЯ ПРИРОДНОГО ГАЗА В ОКРУЖАЮЩЕМ ВОЗДУХЕ

СЕРИЯ T-GA 101

ОСОБЕННОСТИ

- Измеряемый газ: природный газ (метан), сжиженный природный газ
- Тип: визуальная и звуковая сигнализация
- Применение: в домашних условиях
- Напряжение питания: 230 В перем. тока ±10%
- Энергопотребление: 4 Вт
- Реле выхода: 7А 230 В перем. тока, норм. отрытые
- Сенсор: полупроводник
- Время прогревания: 1,5 мин.
- Время отклика: <10 с
- Звуковая сигнализация: пьезоэлектрический зуммер
- Громкость: 85 дБ
- Материал корпуса: пластик - акрилонитрилбутадиенстирол (ABS пластик)
- Визуальная сигнализация: зеленый - включен, красный - сигнализация, желтый - ошибка
- Рабочая температура: от -10 °С до +50 °С
- Относительная влажность: 0-95 %
- Масса: 0,28 кг
- Габаритные размеры: 60 мм x 100 мм x 45 мм (Д x Ш x В)
- Срок службы сенсора: 5 лет

ПРИНЦИП РАБОТЫ

Детектор обнаруживает такие воспламеняемые газы как природный и сжиженный природный газ, метан (CH_4), пропан (C_3H_8), бутан (C_4H_{10}) или смеси этих газов. При подаче напряжения питания 230 В перем. тока 50 Гц на приборе загорается зеленая лампочка. После 1,5 мин. предварительной загрузки прибор готов к определению утечки газа. Во время прогревания никакого калибровочного газа не требуется. При превышении концентрации газа в окружающем воздухе опасного уровня загорается красная лампочка и детектор выдаёт звуковой сигнал в течение 10 секунд. Если в это время выходное реле присоединить к соленоидному клапану, он перекроет поток газа. До тех пор пока концентрация газа остается высокой, детектор будет находится в состоянии тревоги. Когда концентрация газа упадет ниже опасного уровня, детектор перейдет в ждущий режим и будет готов к дальнейшим измерениям. Прибор не работает при отсутствии питания.

При установке детектора к выходному реле 230 В перем. тока можно подключить другие дополнительные приборы, такие как вентилятор, отсечной клапан или сирену. Макс. допустимый ток - 7 А. При суммарном токе ниже 7 А к выходному реле можно присоединить любое количество приборов.

ОСНОВНАЯ ИНФОРМАЦИЯ

Минимальная концентрация воспламеняемых газов, которая не вызывает воспламенение в окружающем воздухе называется нижний предел воспламенения (НПВ)и измеряется в % об. Для природного газа (метан) эта величина составляет 5% об., для сжиженного природного газа - 2% об. Детектор T-GA подает звуковой и визуальный сигнал тревоги для природного газа при НПВ=0,5% или 5000 ppm, для сжиженного природного газа при НПВ=0,3% или 3000 ppm.

Детектор желательно уставливать в местах наиболее возможного скопления природного газа.

Никогда не устанавливайте детектор:

- над микроволновыми печами,
- в местах с высокой задымленностью,
- рядом с вентилятором,
- снаружи дома,
- в шкафах,
- рядом с окнами, в местах с высокой влажностью и температурой.

ГАБАРИТНЫЕ РАЗМЕРЫ (мм)

A	B	C	D
60	100	32	45

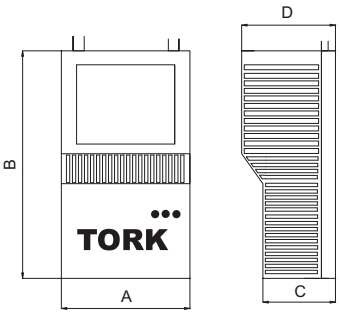

Всегда проверяйте:

- подключен ли детектор к электрической сети,
- горит ли зеленая лампочка при подаче напряжения,
- прогревайте прибор в течение 1,5 мин. В это время не проводите никаких измерений,
- для тестирования прибора используйте более легкий газ,
- включается ли красная лампочки и слышна ли звуковая сигнализация при обнаружении утечки газа,
- если постоянно горит желтая лампочка, обратитесь к инженерам Компании АДЛ.

Проверяйте работу детектора ежегодно. Протирайте прибор мягкой тканью, используйте моющие средства, не содержащие спирт.

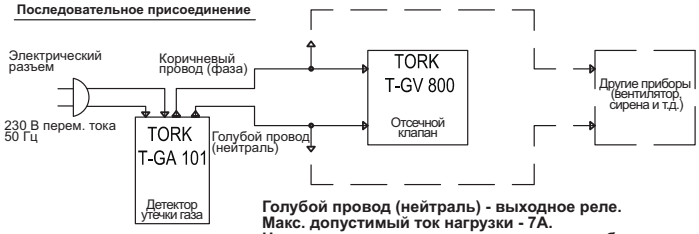

Голубой провод (нейтраль) - выходное реле.
Макс. допустимый ток нагрузки - 7А.
Напряжение питания присоединяемых приборов должно быть только 230 В перем. тока.

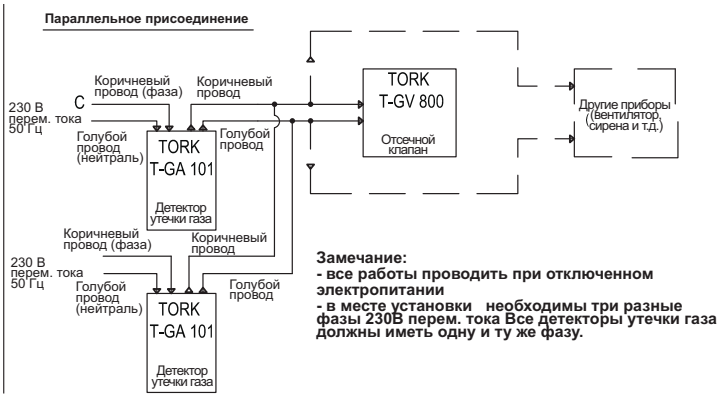

Замечание:
- все работы проводить при отключенном электропитании
- в месте установки необходимы три разные фазы 230В перем. тока Все детекторы утечки газа должны иметь одну и ту же фазу.

По вопросам продаж и поддержки обращайтесь:

Архангельск +7 (8182) 45-71-35
Астана +7 (7172) 69-68-15
Астрахань +7 (8512) 99-46-80
Барнаул +7 (3852) 37-96-76
Белгород +7 (4722) 20-58-80
Брянск +7 (4832) 32-17-25
Владивосток +7 (4232) 49-26-85
Владимир +7 (4922) 49-51-33
Волгоград +7 (8442) 45-94-42
Воронеж +7 (4732) 12-26-70
Екатеринбург +7 (343) 302-14-75
Иваново +7 (4932) 70-02-95
Ижевск +7 (3412) 20-90-75
Иркутск +7 (3952) 56-24-09
Йошкар-Ола +7 (8362) 38-66-61
Казань +7 (843) 207-19-05
Калининград +7 (4012) 72-21-36
Калуга +7 (4842) 33-35-03
Кемерово +7 (3842) 21-56-70
Киров +7 (8332) 20-58-70
Краснодар +7 (861) 238-86-59
Красноярск +7 (391) 989-82-67
Курск +7 (4712) 23-80-45
Липецк +7 (4742) 20-01-75
Магнитогорск +7 (3519) 51-02-81
Москва +7 (499) 404-24-72
Мурманск +7 (8152) 65-52-70
Наб.Челны +7 (8552) 91-01-32
Ниж.Новгород +7 (831) 200-34-65
Нижневартовск +7 (3466) 48-22-23
Нижнекамск +7 (8555) 24-47-85
Новороссийск +7 (8617) 30-82-64
Новосибирск +7 (383) 235-95-48
Омск +7 (381) 299-16-70
Орел +7 (4862) 22-23-86
Оренбург +7 (3532) 48-64-35
Пенза +7 (8412) 23-52-98
Первоуральск +7 (3439) 26-01-18
Пермь +7 (342) 233-81-65
Ростов-на-Дону +7 (863) 309-14-65
Рязань +7 (4912) 77-61-95
Самара +7 (846) 219-28-25
Санкт-Петербург +7 (812) 660-57-09
Саранск +7 (8342) 22-95-16
Саратов +7 (845) 239-86-35
Смоленск +7 (4812) 51-55-32
Сочи +7 (862) 279-22-65
Ставрополь +7 (8652) 57-76-63
Сургут +7 (3462) 77-96-35
Сызрань +7 (8464) 33-50-64
Сыктывкар +7 (8212) 28-83-02
Тверь +7 (4822) 39-50-56
Томск +7 (3822) 48-95-05
Тула +7 (4872) 44-05-30
Тюмень +7 (3452) 56-94-75
Ульяновск +7 (8422) 42-51-95
Уфа +7 (347) 258-82-65
Хабаровск +7 (421) 292-95-69
Чебоксары +7 (8352) 28-50-89
Челябинск +7 (351) 277-89-65
Череповец +7 (8202) 49-07-18
Ярославль +7 (4852) 67-02-35

сайт: tork.pro-solution.ru | эл. почта: trk@pro-solution.ru
телефон: 8 800 511 88 70